Esfera
SPM 8000

Bedienungsanleitung

SENNHEISER

A

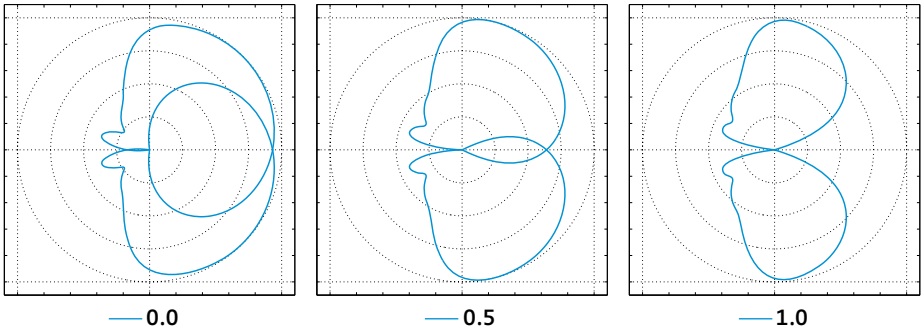
0.0
0.5
1.0

B

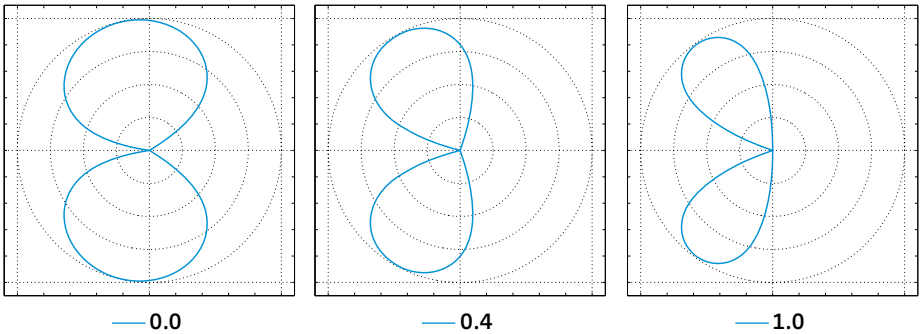
0.0
0.4
1.0

C

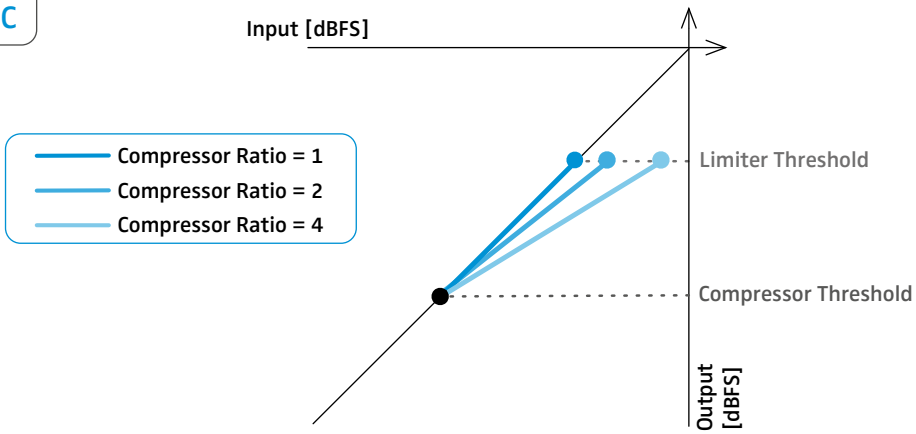
Input [dBFS]
Compressor Ratio = 1
Compressor Ratio = 2
Compressor Ratio = 4
Limiter Threshold
Compressor Threshold
Output [dBFS]

Wichtige Sicherheitshinweise

- Lesen Sie diese Bedienungsanleitung.
- Bewahren Sie diese Bedienungsanleitung auf. Geben Sie das Produkt an andere Nutzer stets zusammen mit dieser Bedienungsanleitung weiter.
- Beachten Sie alle Warnhinweise, befolgen Sie alle Anweisungen.
- Verwenden Sie dieses Produkt nicht in der Nähe von Wasser.
- Verwenden Sie für die Reinigung ein trockenes Tuch.
- Betreiben Sie das Produkt nicht in der Nähe von Wärmequellen wie Radiatoren, Öfen oder anderen Wärme erzeugenden Apparaten (einschließlich Verstärkern).
- Verwenden Sie ausschließlich von Sennheiser zugelassene Anbau-, Zubehör- und Ersatzteile.
- Lassen Sie alle Instandsetzungen von qualifiziertem Servicepersonal durchführen. Instandsetzungen müssen durchgeführt werden, wenn das Produkt auf irgendeine Weise beschädigt wurde, Flüssigkeiten oder Objekte in das Produkt gelangt sind, das Produkt Regen ausgesetzt war, es nicht fehlerfrei funktioniert oder fallen gelassen wurde.
- Setzen Sie das Produkt weder Regen noch Feuchtigkeit aus.

Bestimmungsgemäßer Gebrauch

Der bestimmungsgemäße Gebrauch des Produkts schließt ein,

- dass Sie diese Bedienungsanleitung und insbesondere das Kapitel „Wichtige Sicherheitshinweise" gelesen und verstanden haben,
- dass Sie das Produkt innerhalb der Betriebsbedingungen nur so einsetzen, wie in dieser Bedienungsanleitung beschrieben.

Als nicht bestimmungsgemäßer Gebrauch gilt, wenn Sie das Produkt anders einsetzen, als es in dieser Bedienungsanleitung beschrieben ist, oder die Betriebsbedingungen nicht einhalten.

Diese Bedienungsanleitung steht Ihnen ebenfalls im Internet unter www.sennheiser.com zur Verfügung.

Esfera Surround-Mikrofonsystem

Esfera ist ein Surround-Mikrofonsystem, das schnell aufgebaut und vollkommen unkompliziert zu bedienen ist. Es besteht aus dem Stereomikrofon SPM 8000 – komplett mit Korb, Windschutzfell, Griff und Kabel – und der Basiseinheit SPB 8000, die die Signale der Mikrofone in ein vollständiges 5.1-Audiosignal wandelt. Mit Esfera kann ohne großen Mikrofonierungsaufwand ein HD-Audiosignal erzeugt werden.

Das Stereomikrofon SPM 8000

Zwei Hochfrequenz-Kondensatorkapseln in XY-Anordnung bilden das Herz des Stereomikrofons SPM 8000. Zusammen mit der Basiseinheit SPB 8000 kann mit diesen beiden Mikrofonen ein vollständiger 5.1 Surround-Sound erzeugt werden. Das Mikrofon wird komplett mit Korb, Griff, Windschutzfell und Stereokabel (XLR-5 auf 2 x XLR-3) ausgeliefert.

- als hochwertiges Stereomikrofon oder mit SPB 8000 als kompaktes 5.1-Mikrofon einsetzbar
- sehr natürlicher, detaillierter Klang
- klimafest und robust
- extrem niedriges Eigenrauschen, selbst feinste Klangdetails bleiben erhalten
- minimale Verzerrung durch den symmetrischen Aufbau des Wandlers
- Mikrofonausgänge symmetrisch erdfrei ohne Übertrager, daher keine Einkopplung von Störsignalen
- Hohe Ausgangssignalspannung, dadurch störfreie Übertragung auf dem Leitungsweg
- komplett mit Korb, Griff, Windschutzfell und Stereokabel (XLR-5 auf 2 x XLR-3)

Lieferumfang

1 Stereomikrofon SPM 8000, bestehend aus 2 Mikrofonkapseln und einer Mikrofonhalterung
1 Windschutz
1 Fellwindschutz
1 Y-Adapterkabel XLR-5-Buchse auf 2 XLR-3-Stecker
1 Bedienungsanleitung

Produktübersicht

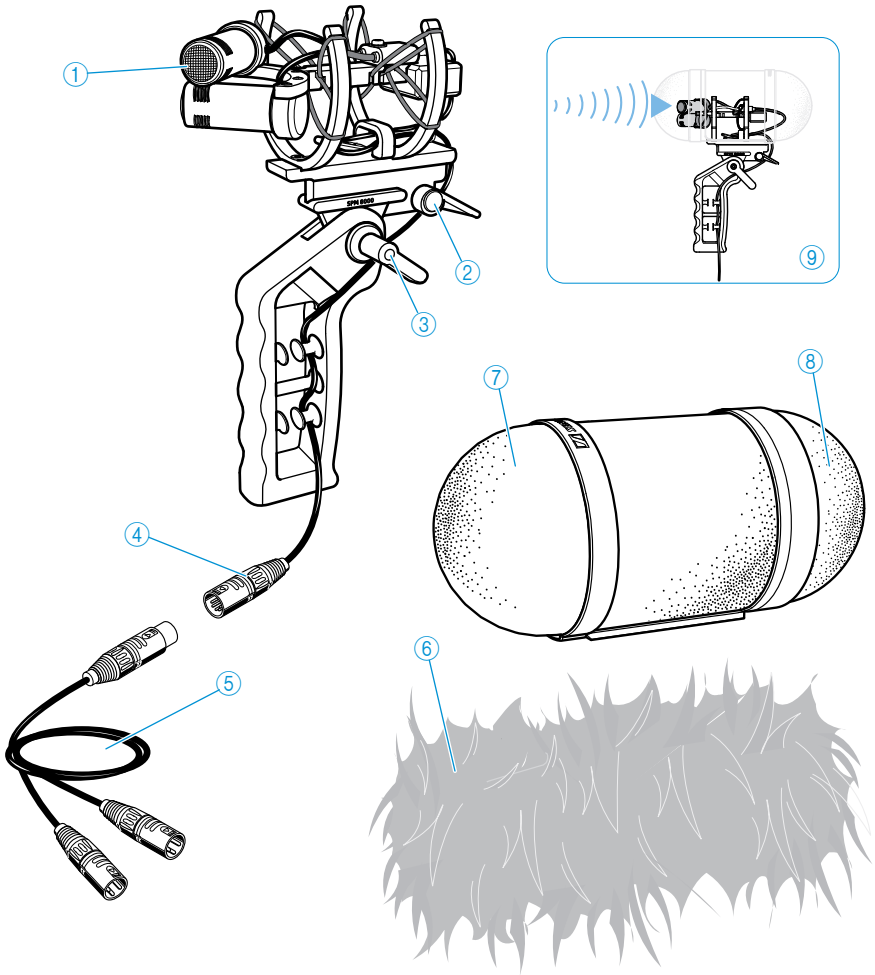

1. Stereomikrofon SPM 8000
2. Fixierungshebel Windschutz
3. Fixierungshebel Neigung
4. XLR-5-Stecker
5. Y-Adapterkabel
   XLR-5-Buchse auf 2 XLR-3-Stecker
   Roter Stecker: rechter Kanal
   Gelber Stecker: linker Kanal
6. Fellwindschutz
   Windgeräuschdämpfung: ca. 30 dB
7. Windschutz, vorderer Korb
8. Windschutz, hinterer Korb
9. Aufnahmerichtung

SPM 8000 in Betrieb nehmen

Das SPM 8000 wird mit einer Transportsicherung ausgeliefert.

- Lösen Sie die Transportsicherung, bevor Sie das SPM 8000 in Betrieb nehmen (siehe Abbildung).

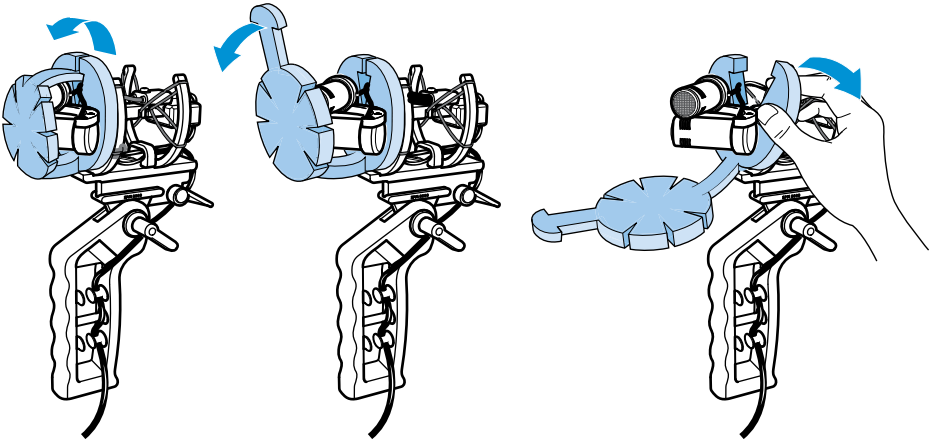

Windschutz lösen und befestigen

Der Windschutz verändert den Klang nur minimal, dämpft in Kombination mit dem Fellwindschutz Windgeräusche jedoch um ca. 30 dB.

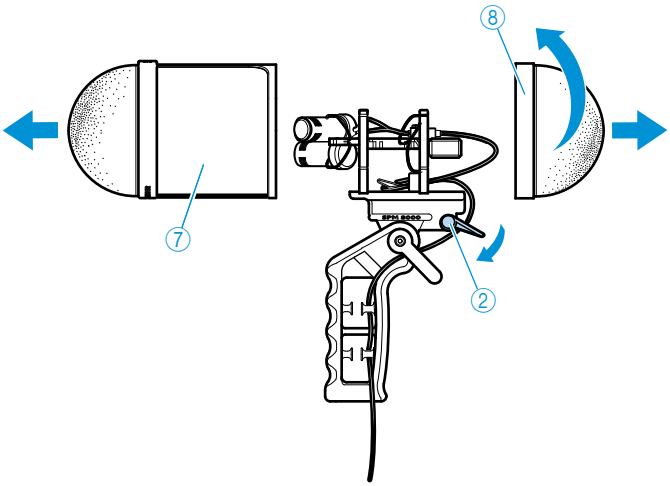

Um den Windschutz zu lösen:

- ▶ Entfernen Sie den Fellwindschutz ⑥, indem Sie die Druckknöpfe an der Unterseite öffnen und den Windschutz abziehen.
- ▶ Schrauben Sie den hinteren Korb ⑧ des Windschutzes gegen den Uhrzeigersinn ab.
- ▶ Lösen Sie den Fixierungshebel ②, indem Sie ihn nach unten klappen.
- ▶ Ziehen Sie den vorderen Korb ⑦ des Windschutzes nach vorne von der Mikrofonhalterung.

Um den Windschutz zu befestigen:

- ▶ Stellen Sie sicher, dass das Mikrofonkabel korrekt geführt ist (siehe Abbildung auf Seite 3).
- ▶ Schieben Sie den vorderen Korb ⑦ des Windschutzes von vorne auf die Mikrofonhalterung.
- ▶ Schrauben Sie den hinteren Korb ⑧ des Windschutzes im Uhrzeigersinn auf den vorderen Korb des Windschutzes.
- ▶ Klappen Sie den Fixierungshebel ② nach oben, um den Windschutz zu fixieren.
- ▶ Befestigen Sie den Fellwindschutz ⑥, indem Sie ihn über den Windschutzkorb stülpen und die Druckknöpfe an der Unterseite schließen.

SPM 8000 neigen

- ▶ Lösen Sie den Fixierungshebel ③, stellen Sie den gewünschten Winkel ein und schließen Sie den Fixierungshebel ③ wieder.

SPM 8000 an SPB 8000/an Audiogeräte anschließen

Anschlussdaten des SPM 8000:

- Phantomspeisung 48 V ±4 V (P48, IEC 61938)
- XLR-5-Stecker oder
- 2 XLR-3-Stecker über Y-Adapterkabel

Um das SPM 8000 an eine Kamera/ein Audiogerät mit XLR-5-Eingang anzuschließen:

- ▶ Verbinden Sie den XLR-5-Stecker ④ des SPM 8000 mit der Kamera oder dem Audiogerät.

Um das SPM 8000 an die Zentraleinheit SPB 8000 oder ein Audiogerät mit 2 analogen XLR-3-Eingängen anzuschließen:

- ▶ Verbinden Sie den XLR-5-Stecker ④ des SPM 8000 mit dem Y-Adapterkabel ⑤ (Lieferumfang).
- ▶ Verbinden Sie die beiden XLR-3-Stecker des Y-Adapterkabels ⑤ (rot = rechts, gelb = links) mit den Eingängen der Zentraleinheit SPB 8000 oder des Audiogeräts. Die Eingänge der Zentraleinheit sind ebenfalls rot und gelb markiert.

Wenn Sie das SPM 8000 digital nutzen wollen, verwenden Sie einen A/D-Wandler.

SPM 8000 reinigen und pflegen

VORSICHT

Produktschäden durch Flüssigkeit!

Flüssigkeit kann die Elektronik des Produkts zerstören! Sie kann in das Produkt eindringen und einen Kurzschluss in der Elektronik verursachen.

- Halten Sie Flüssigkeiten jeglicher Art vom Produkt fern.
- Verwenden Sie auf keinen Fall Löse- oder Reinigungsmittel.

- Trennen Sie das Produkt von mit dem Stromnetz verbundenen Audiogeräten, bevor Sie mit der Reinigung beginnen.
- Reinigen Sie das Produkt ausschließlich mit einem weichen, leicht feuchten Tuch.

Windschutz reinigen

- Lösen Sie den Windschutz wie auf Seite 4 beschrieben.
- Reinigen Sie den Windschutz mit einem leicht feuchten Tuch von innen und außen oder verwenden Sie eine Bürste und spülen Sie mit klarem Wasser nach.
- Trocknen Sie den Windschutz.
- Befestigen Sie den Windschutz wieder, wie auf Seite 5 beschrieben.

Technische Daten

Richtcharakteristik	Niere (XY-Stereo, 90° Offset)
Frequenzgang	35 Hz bis 20 kHz
Empfindlichkeit	–34 dBV/Pa (20 mV/Pa)
Grenzschalldruckpegel	142 dB SPL
Ersatzgeräuschpegel	13 dB(A) (DIN-IEC 651) 22 dB (CCIR 268-3)
Phantomspeisung	48 V ± 4 V (P48, IEC 61938)
Stromaufnahme	3,3 mA
Durchmesser	ca. 106 mm
Länge	ca. 237 mm
Gewicht	ca. 595 g (670 g mit Fellwindschutz)

Betriebsbedingungen

Umgebungstemperatur	0 °C bis +45 °C
Relative Luftfeuchte	max. 85 % bei 40 °C (nicht kondensierend)

Lager- und Transportbedingungen

Umgebungstemperatur	–10 °C bis +70 °C
Relative Luftfeuchte	max. 95 % bei 40 °C

Belegung

XLR-5-Stecker	Belegung
	Pin 1: ground Pin 2: left+ Pin 3: left- Pin 4: right+ Pin 5: right-

XLR-3-Stecker (gelb)	Belegung
	Pin 1: ground Pin 2: left+ Pin 3: left-

XLR-3-Stecker (rot)	Belegung
	Pin 1: ground Pin 2: right+ Pin 3: right-

Anforderungen werden erfüllt für

Europa	CE EMV: EN 55103-1/-2 Sicherheit: EN 60065
USA	FCC 47 CFR 15 subpart B
Kanada	Industry Canada ICES 003
China	15
Australien/ Neuseeland	

Polardiagramm

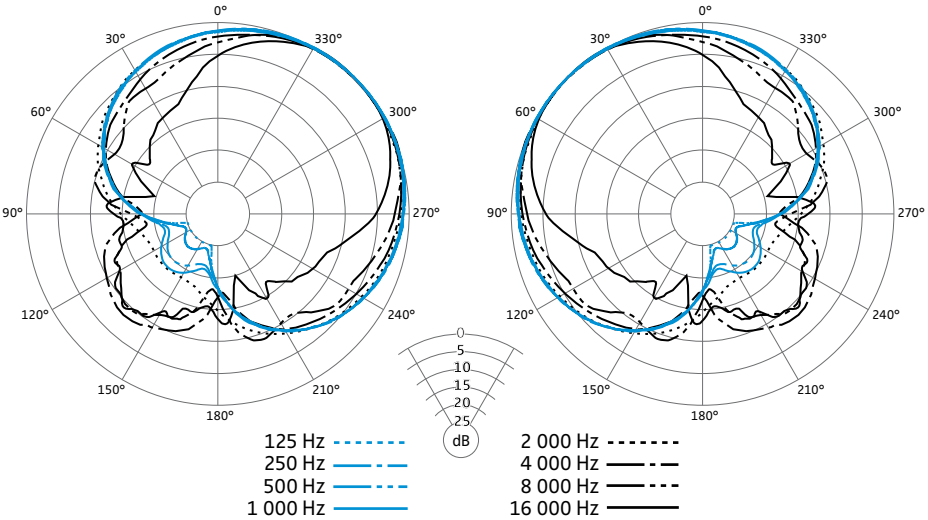

Frequenzgang

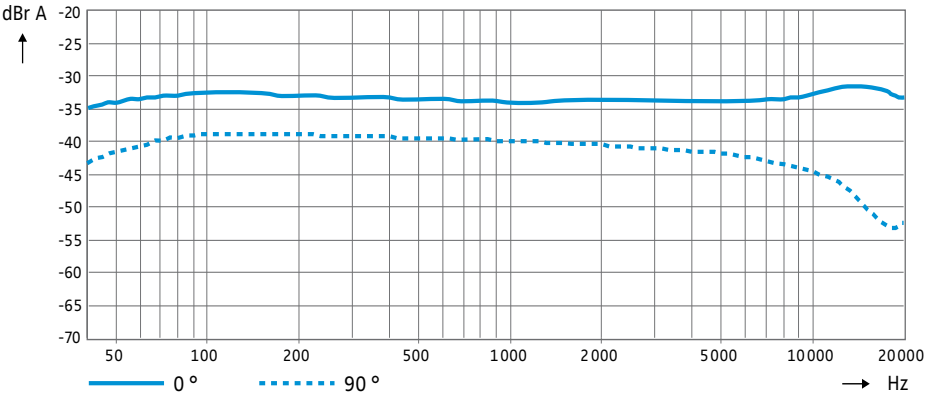

Herstellererklärungen

Garantie

Sennheiser electronic GmbH & Co. KG übernimmt für dieses Produkt eine Garantie von 24 Monaten.

Die aktuell geltenden Garantiebedingungen können Sie über das Internet www.sennheiser.com oder Ihren Sennheiser-Partner beziehen.

In Übereinstimmung mit den folgenden Anforderungen

- WEEE-Richtlinie (2012/19/EU)
  Bitte entsorgen Sie die Produkte am Ende ihrer Nutzungsdauer bei Ihrer örtlichen kommunalen Sammelstelle oder im Recycling Center.

CE-Konformität

- RoHS Richtlinie (2011/65/EU)
- EMV-Richtlinie (2014/30/EU)

Die Erklärung steht im Internet unter www.sennheiser.com zur Verfügung.

Vor Inbetriebnahme sind die jeweiligen länderspezifischen Vorschriften zu beachten.

Important safety information

- Read this instruction manual.
- Keep this instruction manual. Always include this instruction manual when passing the product on to third parties.
- Heed all warnings and follow all instructions in this instruction manual.
- Do not use the product near water.
- Only use a dry cloth for cleaning the product.
- Do not place the product near any heat sources such as radiators, stoves, or other devices (including amplifiers) that produce heat.
- Only use attachments, accessories or spare parts specified by Sennheiser.
- Refer all servicing to qualified service personnel. Servicing is required if the product has been damaged in any way, liquid has been spilled, objects have fallen inside, the product has been exposed to rain or moisture, does not operate properly or has been dropped.
- Do not expose the product to rain or moisture.

Intended use

Intended use includes:

- having read this instruction manual, especially the chapter "Important safety information",
- using the product within the operating conditions and limitations described in this instruction manual.

"Improper use" means using the product other than as described in this instruction manual, or under operating conditions which differ from those described herein.

This instruction manual is also available on the Internet at www.sennheiser.com.

Sennheiser electronic GmbH & Co. KG

Am Labor 1, 30900 Wedemark, Germany
www.sennheiser.com

Publ. 06/13, A01